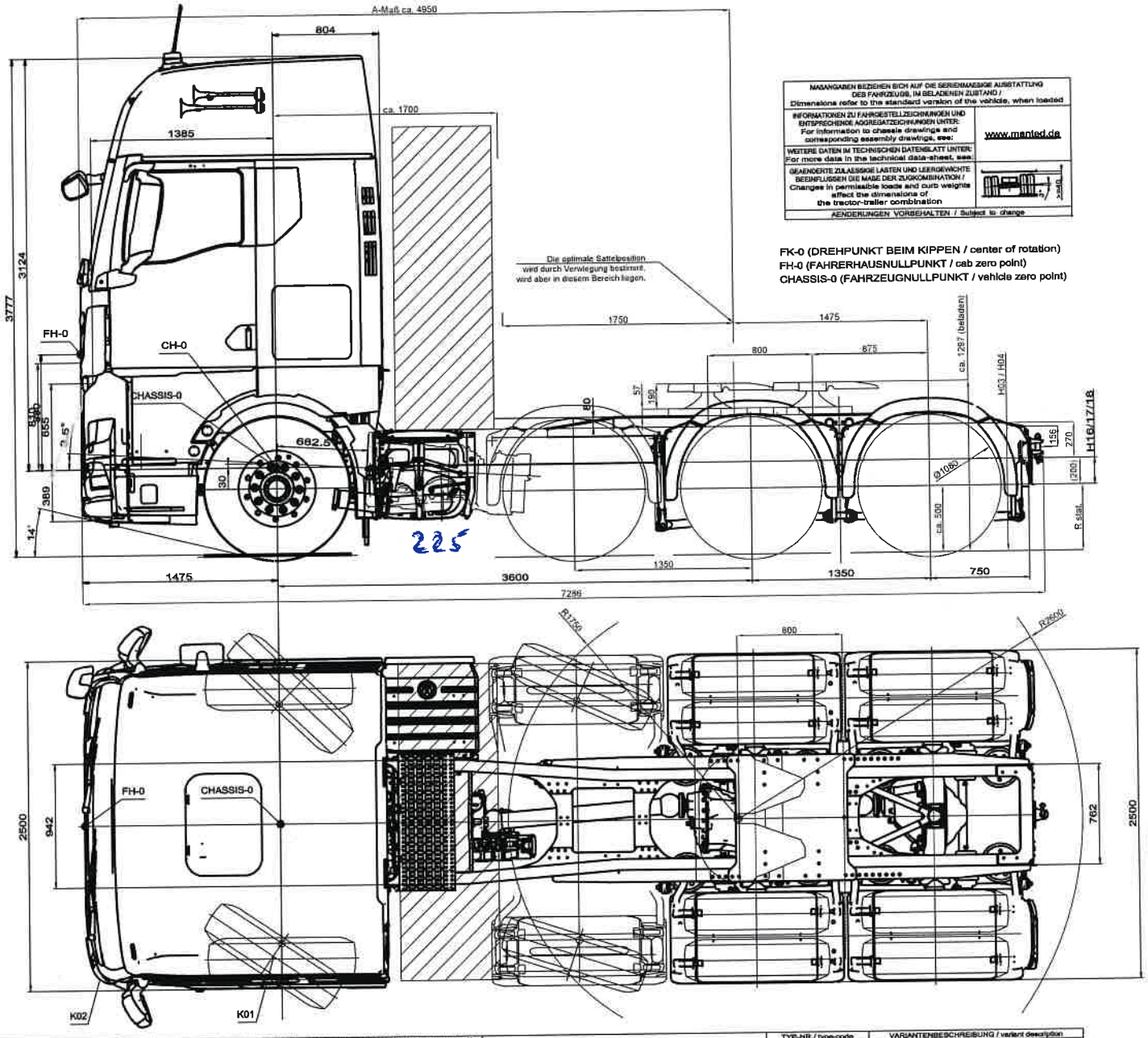

MASANGABEN BEZIEHEN SICH AUF DIE SERIENMÄSSIGE AUSSTATTUNG DES FAHRZEUGS, IM BELADENEN ZUSTAND / Dimensions refer to the standard version of the vehicle, when loaded

INFORMATIONEN ZU FAHRGESTELLZEICHNUNGEN UND ENTSPRECHENDE AGGREGATZEICHNUNGEN UNTER: For information to chassis drawings and corresponding assembly drawings, see: www.manted.de

WEITERE DATEN IM TECHNISCHEN DATENBLATT UNTER: For more data in the technical data-sheet, see:

GEÄNDERTE ZULÄSSIGE LASTEN UND LEERGEWICHTE BEEINFLUSSEN DIE MAßE DER ZUGKOMBINATION / Changes in permissible loads and curb weights affect the dimensions of the tractor-trailer combination

ÄNDERUNGEN VORBEHALTEN / Subject to change

FK-0 (DREHPUNKT BEIM KIPPEN / center of rotation)
FH-0 (FAHRERHAUSNULLPUNKT / cab zero point)
CHASSIS-0 (FAHRZEUGNULLPUNKT / vehicle zero point)

Gfz.: 30K
TGX 33.580 6x4 BLS
Radstand 3600mm, GX-Haus
- Einbau Vorlaufachse
- Geräteturm hinter Fahrerhaus
- Aufsattelung

12.11.2021 RK

MA1741-0

MAURER

81.99126-4286

KREISMAße / circle measures	REIFENMAße DES JEWEILIGEN HERSTELLERS BEACHTEN / Head tyre dimensions of the particular manufacturer					BRETTERMAße / width dimensions	
SPURKREIS-DURCHM./diam. turning circle	ACHSE axle	G49 (kg) 41000 ZULLASTEN perm. load	RAEDER / wheels REIFEN-GROESSE tyre size	FE-start ETRTO H40	FELGEN-GROESSE rim size	LESER RAEDER across wheels B02	SPUR-WEITEN track width B1x
K01							
17,5m ± 0,5m	x	GHx (kg)					
WENDEKREIS-DURCHM./diam. clearance circle	1	<= 10000	385/65R22,5	500	22.5x11.75		
	2	<= 8000	385/65R22,5	500	22.5x11.75		
	3	<= 13000	315/60R22,5	500	22.5x9.00		
	4	<= 13000	315/60R22,5	500	22.5x9.00		
K02	5						
19,2m ± 0,5m	6						

TOLERANZ BEI HOEHEN: LUFTFEDERUNG: ±20 BLATTFEDERUNG: ±40 tolerance f.heights: air suspension: ±20 steel suspension: ±40						BODENFREIHEIT ground clearance	
ACHSTYP axle code	LENKUNG steering	ANTRIEB traction	FEDER spring	LUFTUNG LIFT	BREMSE brake	VORNE front	HINTEN rear
VOK-09	L	N	P	N	S	H06	H07
VOK-09	L	N	L	Y/N	S		
HYD-1370	N	A	L	N	S		
HY-1350	N	A	L	N	S		

HOEHENMAße / height dimensions							
RADMITTE BIS UNTERKANTE RAHMEN wheel center to lower edge of chassis frame			HOEHE UEBER FKB height over cab		RAHMENHOEHE frame height		
UNBELADEN unloaded	BELADEN loaded	AM ANSCHLAG at spring top	UNBELADEN unloaded	BELADEN loaded	UNBELADEN unloaded	BELADEN loaded	
H15	H17	H19	H01	H02	H03	H04	
218	181	87			1000	970	
			RAHMENWERKSTOFF / frame material				
200	200	110	DIN EN 10149-2 S600MC				
200	200	110	PROFIL-NR / profile-nr			31	
			DICKE / section thickness			8 mm	

TYP-NR./ type-code			
30X			
RADSTAND wheel-base	UEBERH. FZG VORNE/front overhang vehicle		
L0x	L10	1475	
L01	2250	UEBERHANG HINTEN/rear overhang frame	
L02	1350		
L03	1350		
L04			
L06		L11	750

VARIANTENBESCHREIBUNG / variant description	
TGX 33.XXX 6X4 BLS	
MOTORBAUFORM-TYP engine base-techn-type	R6 (Reihen-/ In-line)
SCHADSTOFFKLASSE emission standard	D38SCR
	Euro VI
FAHRERHAUS (FHS) drivers cabin (cab)	XLX XLargeMHD
	F96L480 G-Fhs
FAHRZEUGART FAHRGESTELL vehicle type chassis	Sattelzugmaschine
	Semitrailer Tractor
FÜR AUSFÜHRUNG/AUFBAU for sub-type/bodywork	gas
BAUHOEHE/ constr. height	normal / standard