Totaallift

SPIDER 15.75

SPINHOOGWERKER

PLATFORM BASKET

SAMENWERKEN OP HOOG NIVEAU

Spinhoogwerker Platform Basket

Specificaties Spider 15.75

Technische specificaties		STD	E	ED
Maximale werkhoogte	m	15,00		
Platformhoogte	m	13,00		
Maximale reikwijdte	m	7,40 (120kg)		
Rotatie	°	360		
Afmetingen werkbak	m	1,30 x 0,70		
Werkbak rotatie	°	70 + 70 (optie)		
Maximale werkbak bak capaciteit	Kg	200		
Lengte ingeklapt (zonder werkbak)	m	5,00 (4,36)		
Minimum breedte ingeklapt	m	0,78		
Minimum hoogte ingeklapt	m	1,95		
Voetafdruk steunpoten	m	3,00 x 3,66		
Maximale hellingsgraad	°/%	16 ° (29%)		
Maximale zijdelingse hellingsgraad	°/%	17 ° (31%)		
Maximale rijsnelheid	Km/u	1,5/2,5	0,8/1,5	1,5/2,5
Gewicht		**STD**	**E**	**ED**
Gewicht in werkende toestand*	Kg	1.980*	2.100*	2.250*
Gronddruk ingeklapte machine	KN/m2	3,09		
Gronddruk op steunpoten	KN/m2	1,87		
Maximale puntbelasting	KN	14,30		
Aandrijving		**STD**	**E**	**ED**
Benzine motor Honda iGX390	PK/tpm	13/3.600	-	-
Diesel motor Z482 Kubota	PK/tpm	13/3.200	-	-
Elektrische motor 230Vac/50Hz (110Vac/60Hz)	CV/KW	2,20/3 (1,50/2)	2,20/3 (1,50/2)	-
Elektrische motor 24 Vdc	CV/KW	-	3,5/4,8	3,5/4,8
Batterij-capaciteit 24Vdc Loodzuur 24Vdc Lithium-ion	Ah	-	210 300	210 200

* Kan verschillen op basis van de configuratie

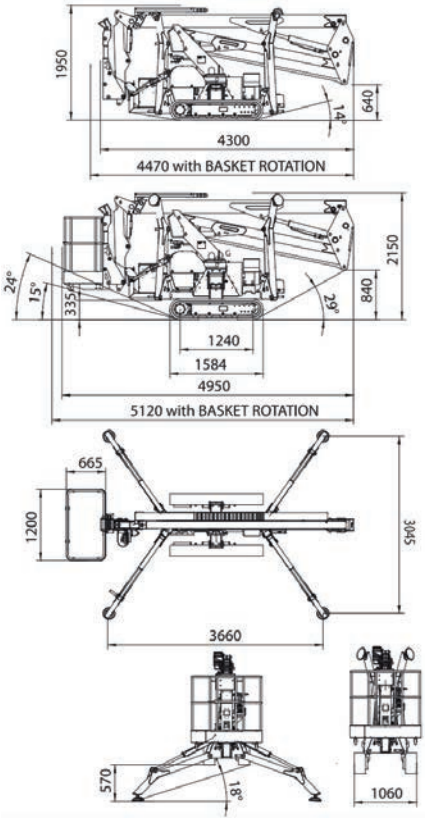

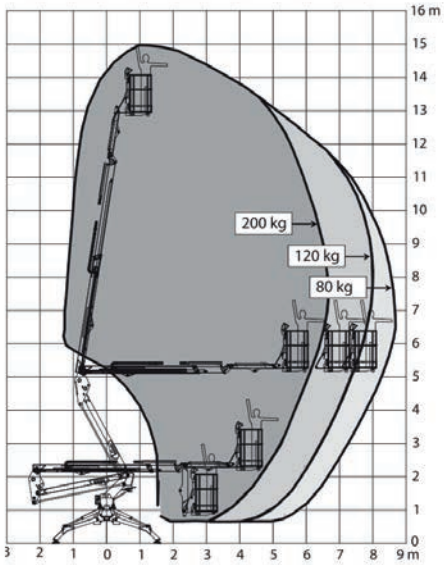

De beste oplossing voor het onderhoud van gevels

- Verkrijgbaar met KUBOTA dieselmotor met vloeistofkoeling
- Verkrijgbaar in bi-elektrische uitvoering met 230Vac motor en Lithium-ion batterij
- Gemakkelijke toegang tot elk onderdeel voor vereenvoudigd onderhoud
- Gebruiksvriendelijke bediening
- Uitgerust met jib zonder beperking van werkbakcapaciteit
- Lucht, water en 230Vac-aansluitingen in de werkbak
- Volledige onderbouw is beschermd met stalen omkasting
- Geknikte steunpoten voor grotere bodemvrijheid
- Snel afneembare en verwisselbare werkbak
- Elektrisch werken op 220V standaard

Totaallift.nl | Bentelosestraat 58 B, 7497 MR Bentelo | info@totaallift.nl | 085 - 006 04 54

SAMENWERKEN OP HOOG NIVEAU

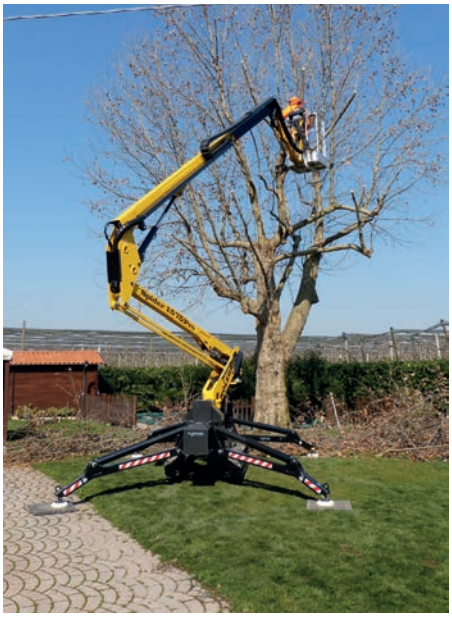

Totaallift.nl | Bentelosestraat 58 B, 7497 MR Bentelo | info@totaallift.nl | 085 - 006 04 54