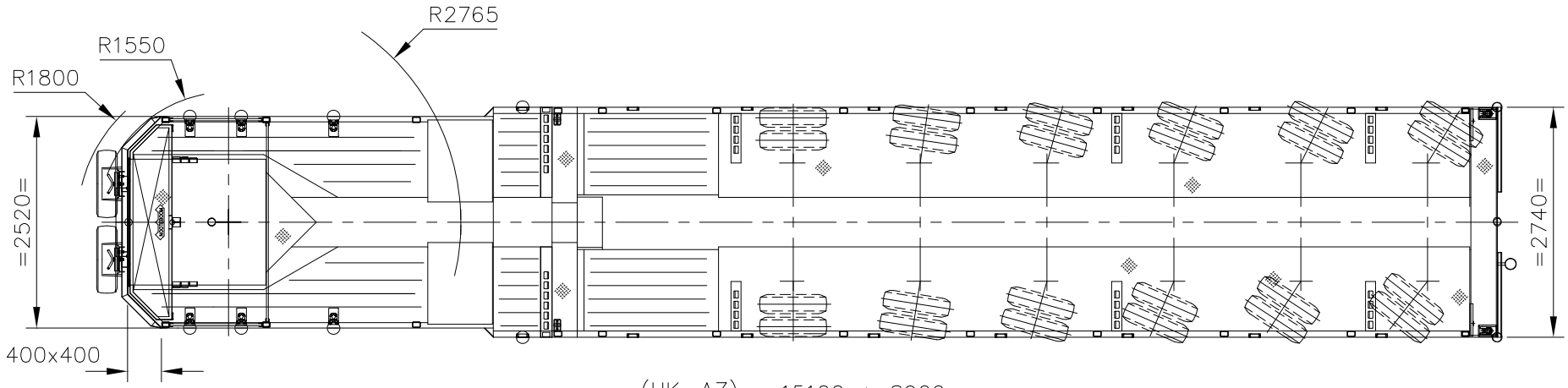

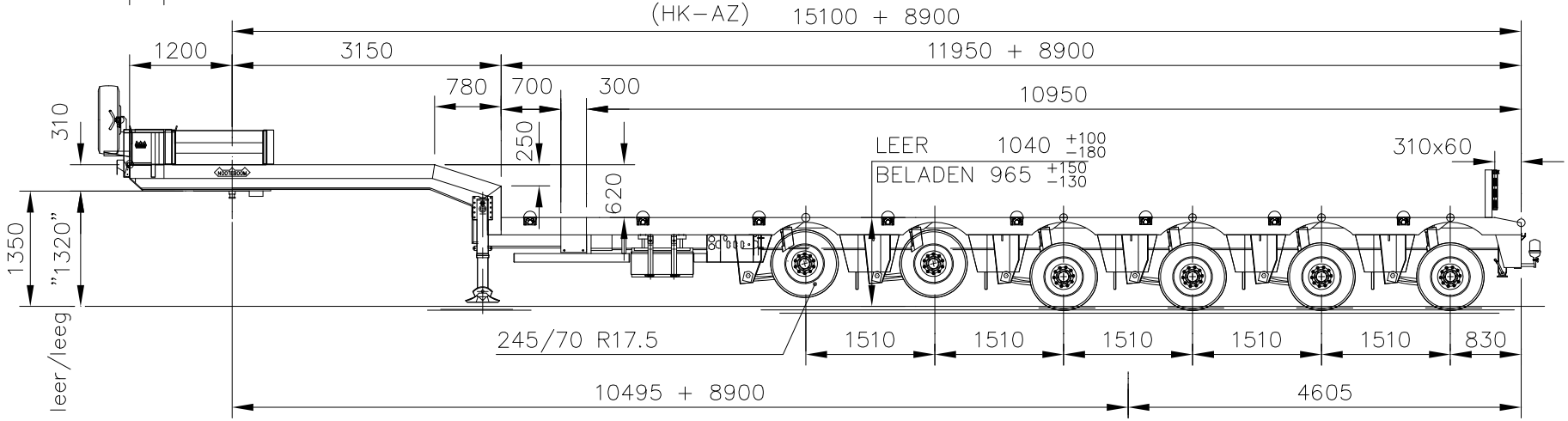

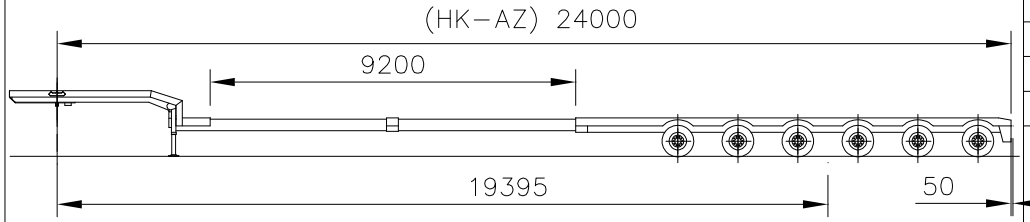

ALL RIGHTS RESERVED REPRODUCTION OR DISCLOSURE TO THIRD PARTIES OF THIS DOCUMENT OR ANY PART THEREOF IS NOT PERMITTED, EXCEPT WITH THE PRIOR AND EXPRESS WRITTEN PERMISSION OF ROYAL NOOTEBOOM TRAILERS B.V. WIJCHEN, HOLLAND.

TOLERANTIE Wanneer geen tolerantie aangegeven geldt ± 1mm

DATUM	15/05/13	MCO–85–06V C013033 (01), Hermann Titschkus KG (GmbH & Co.)		PROJEKTIE	
GET.	VKUI				
GEC.					
NOOTEBOOM		OPMERKING	ACUUT VAN 5167366	FORMAAT	A3
			TEK.LIJST		
WIJCHEN	HOLLAND		SCHAAL 1:50	TEK.NR: 5168738	
Koppelhoogte onbeladen was 1300			ASAU	20/06/13	B
WIJZIGING			PAR.	DATUM	WIJZ.LTR