cmc

aerial platforms

TB 240



ISO 9001
BUREAU VERITAS
Certification

SINCERT

TB 240

cmc aerial platforms

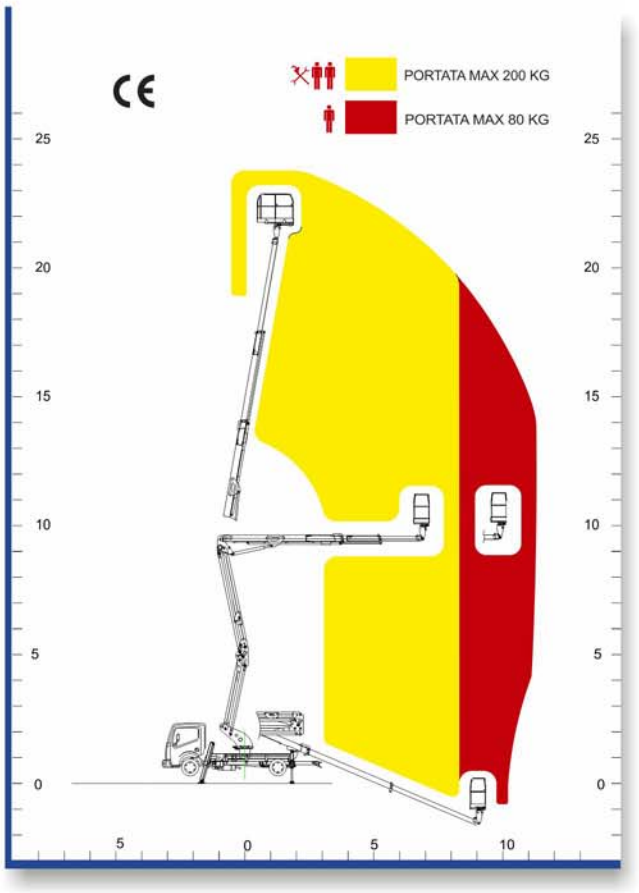

Altezza max. di lavoro
Max. working height
Max. Arbeitshöhe
Altura màxima de trabajo
Hauteur maximale de travail
24 m

Altezza di calpestio
Platform floor height
Höhe bis zur Trittfläche
Altura a pie de hombre
Hauteur de plancher panier
22 m

Numero operatori
Number of operators
Arbeiteranzahl
Número operadores
Numéro des opérateurs
2

Portata complessiva
Total capacity
Korbtragfähigkeit
Capacidad màxima de carga
Portée maximale
200 Kg

Sbraccio max. di lavoro
Max. lateral outreach
Max. Reichweite
Màxima alcance horizontal de trabajo
Déport maximal de travail
11,3 m *

Dimensioni navicella
Basket sizes
Korbgröße
Dimensiónes cesta
Dimension panier
1,4 x 0,6 x h1,1m

Rotazione Cesta
Basket rotation
Korbdrehung
Rotation panier
Rotaciòn cesta
+/- 90°

Rotazione torretta
Turret rotation
Turmdrehung
Rotación torreta
Rotation tourelle
+/- 360° (720° tot.)

Autocarro
Truck
LKW
Camión
Camion
3,5 t

* Changeable data according to the truck

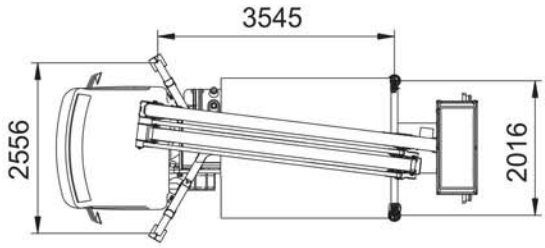

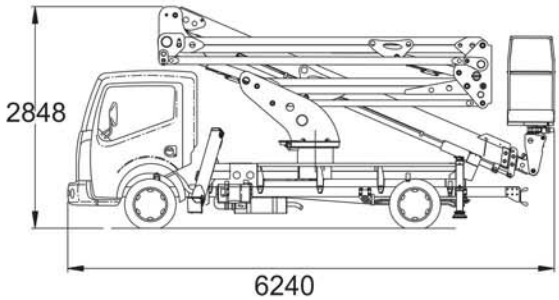



C.M.C. S.r.l. S.P. 231 Km 1+900 - 70026 Modugno (Ba) ITALY - Tel. +39 0805326606 Fax +39 0805368541 - e-mail:info@cmclift.com - website: www.cmclift.com

INK STUDIO | ITALIA