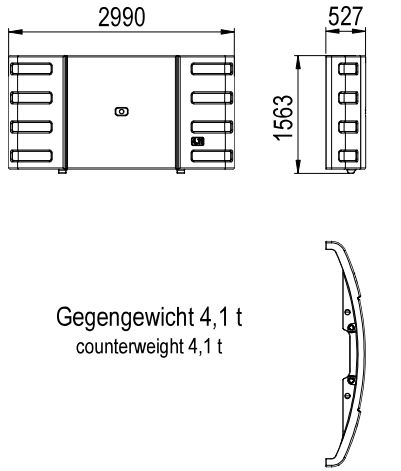


Gegengewicht 4,1 t
counterweight 4,1 t

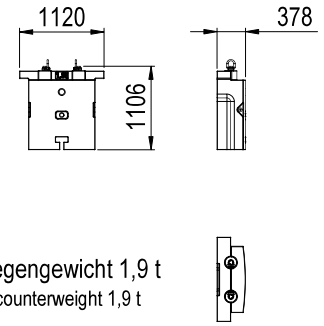


Gegengewicht 1,9 t
counterweight 1,9 t

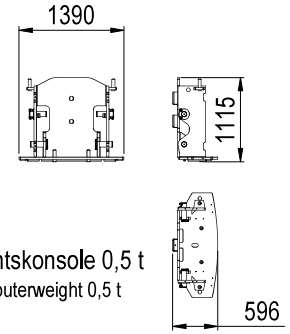


Gegengewichtskonsole 0,5 t
console for couterweight 0,5 t

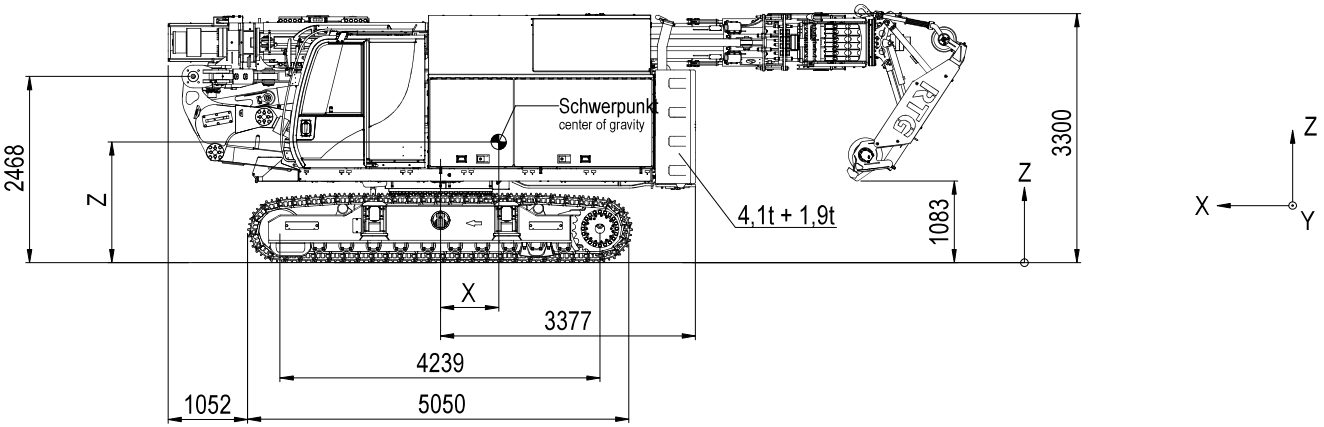


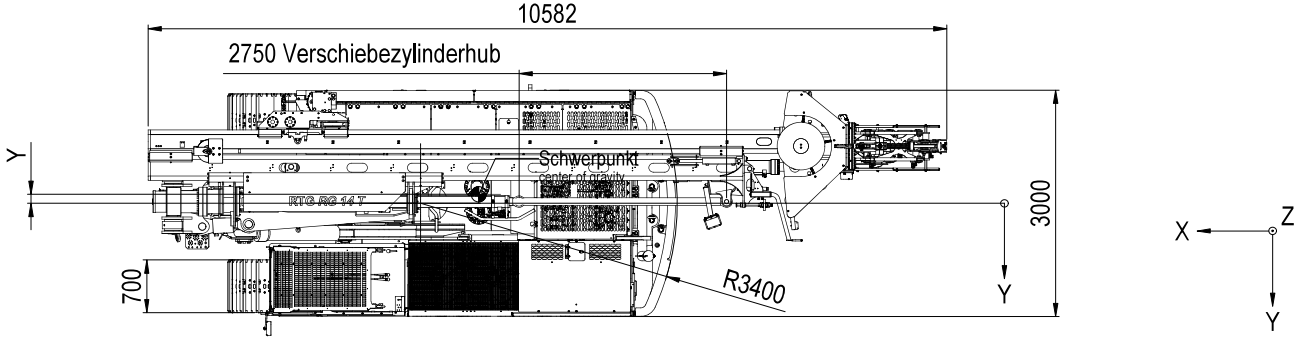


| | Transportgewicht<br>weight for transport | Koordinaten des Schwerpunkts<br>Coordinates of center of gravity | | |
|---|---|---|---|---|
| | | X | Y | Z |
| ohne Gegengewicht<br>without counterweight | ≈ 40,7 t | -0,42m | -0,13 m | 1,59m |
| *mit 6,0 t Gegengewicht<br>*with 6,0 t counterweight | ≈ 46,7 t | -0,77 m | -0,12 m | 1,6 m |

*wie gezeichnet/ as drawn

| Transportmaße<br>transport dimensions | |
|---|---|
| Länge<br>length | 10,60 m |
| Breite<br>width | 3,00 m |
| Höhe<br>height | 3,30 m |

technische Änderungen vorbehalten
subject to change without prior notice

BAUER

| | | | |
|---|---|---|---|
| DAR 0007428813 | 000 | VERS. 01 | BL. ISH. 01 / 01 |
| RG14T-0400-V01-TRANSPORT | | | |
| RG14T-0400-V01-TRANSPORT | | | |
| BAUER MASCHINEN GMBH D-86522 SCHROBENHAUSEN | | | |
| MAT-NR. 0001286464 | S-NR. | | |
| ERST. DOKUM. BY 25.05.2021 STOECKL. J. | | | |
| L. BEA. LAST REV. 21.10.2021 SHEVTSOV D. | | | |
| GEPR. CHECKED 21.10.2021 SHEVTSOV D. | | | |
| M. 1:25 | GEW. NR. 0,000 KG | SCHUTZVERM. PROT. / NOTE ISO 16016 | ISO 128-30 |

ABL