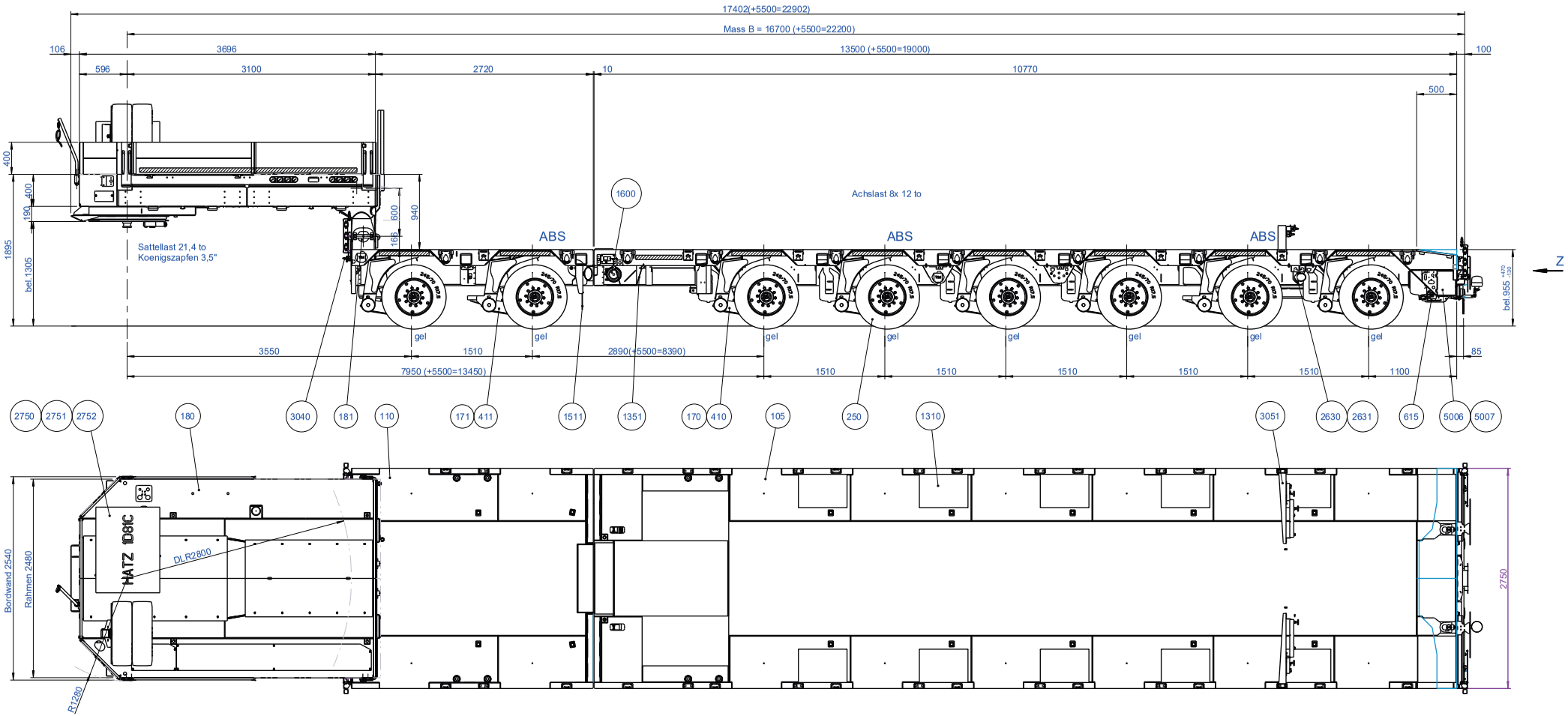

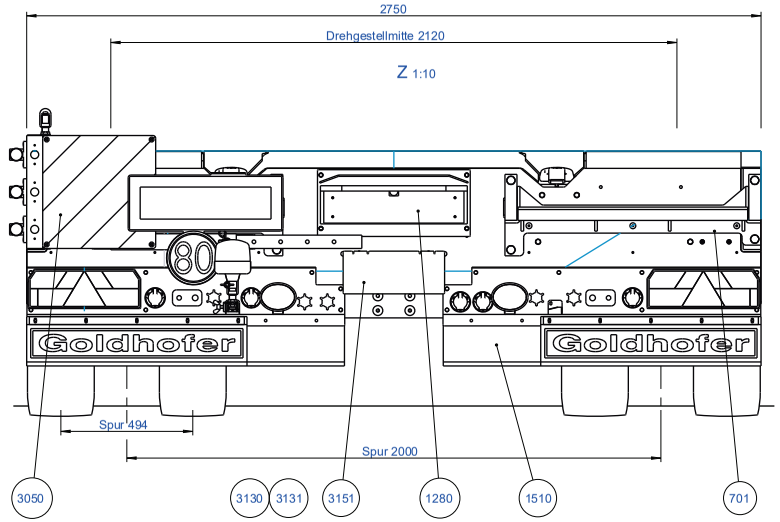

Ladeflaeche 5500 mm ausziehbar
Abstufung: 500-500-500-500-500-500-500-500-500-500-500

www.Goldhofer.de	-	17259.68 kg	1:25
Allgemeintoleranz / general tolerance	Material / material	Gewicht / weight	Oberfläche / surface	Maßstab / scale
Eigenfertigungsteil			
Fertige Fahrzeuge | 2060			
WAHR			
19.06.2013			
Benennung / description			
Angenommte Masse = Prüfmaße			
Maße in [mm] / measure in [mm]			
Ausdruck ist nicht maßstäblich / Plot isn´t to scale!			
Änderungs-Nr.	34896; 34897 GH-Intern		
geändert / modified	26.12.2023	Knoblich, Markus	
geprüft / checked	19.06.2013	knoblich	
erstellt / created	MC08.02_08.01	CREATED D knoblich	
	Datum	Name	
805138	knoblich	B	
Ident-nummer. / ident #	Projekt-Nr. / project #	Freigegeben	
	07.12.2012	805138	1 / 2	DIN
Zeichnungs-Nr.	Ursprung	Ersetzt durch	Ersetzt für	Blatt / sheet	A1

Schutzvermerk ISO 16016 beachten! (Weitergabe sowie Vervielfältigung dieses Dokuments, Verwertung und Mitteilung seines Inhalts sind verboten, soweit nicht ausdrücklich gestattet. Zuwiderhandlungen verpflichten zu Schadensersatz. Alle Rechte für den Fall der Patent-, Gebrauchsmuster- oder Geschmacksmustereintragung vorbehalten.)
Copyright according to ISO 16016! (The reproduction, distribution and disclosure of this document as well as the communication of its contents to others without express authorization is prohibited. Offenders will be held liable for the payment of damages. All rights reserved in the event of the grant of a patent, utility model or design.)