WIJZIGINGEN			
LETTER	OMSCHRIJVING	PAR	D.D
A	STEEKCIRCKEL PERS GEWIJZIGD	EvD	15-10-'03

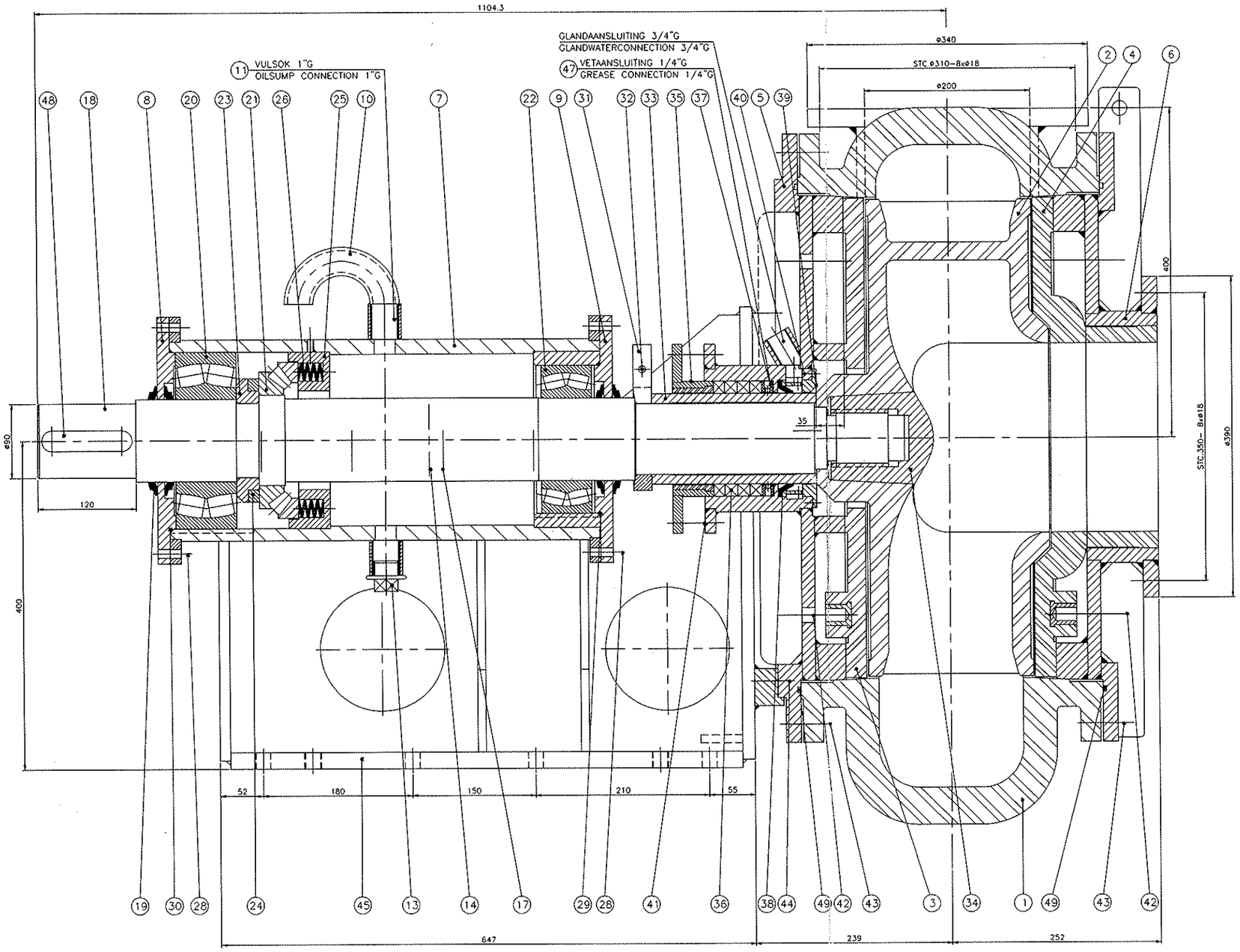

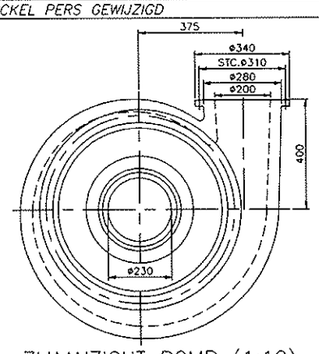

ZIJAANZICHT POMP (1:10)

POS.	AANTAL Is UITV	BENAMING	AFMETING	MAT	OPM / MASSA
49	2	O-RING	ø5	Neopreen	L=1920
48	1	SPIE	25x14		L=115
47	2	INSCHROEFKOPPELING	1/4" G x8mm		
46					
45	1	POMPSTOEL		ZIE TEK.	BP2320-20.010
44	6	TAPBOUT	M16x55	St.8.8	
43	24	MOERBOUT	M16x70	St.8.8	
42	6	TAPBOUT	M16x50		MET BORGR.
41	3	DRAADSTANG	M12x75		MET DUBB. MOER
40	4	BINNENZESKANTSCHROEF	M6x15	RVS A4	
39	1	DRUKSTUK		ZIE TEK.	BP2320-50.150
38	1	HOEDMANCHET	140x110x6x25	Rubber	
37	1	LANTAARNRING		ZIE TEK.	BP2320-50.160
36	1	VETPAKKING	5/8"		
35	1	PAKKINGDRUKKER		ZIE TEK.	BP2320-50.130
34	1	WAAIERNEUS		ZIE TEK.	BP2320-40.020
33	1	SLIJTBUS		ZIE TEK.	BP2320-40.030
32	3	MOERBOUT	M8x40	St.8.8	
31	1	3-DELIGE RING		ZIE TEK.	BP2320-40.040
30	1	O-RING	209x3.5	Rubber	
29	1	O-RING	171x3.5	Rubber	
28	16	MOERBOUT	M10x45	St.8.8	
27					
26	4	DRUKVEER	ø20x35		45 kg/veer
25	1	DRUKRING		ZIE TEK.	BP2320-30.040
24	1	BORGRING	1 DELIG	ZIE TEK.	BP2320-40.060
23	1	AFSTANDSRING	2 DELIG	ZIE TEK.	BP2320-40.050
22	1	TONLAGER	SKF 23220 CC		2 RIJIG
21	1	TONTAATSLAGER	SKF 29322 E		
20	1	TONLAGER	SKF 22320 CC		2 RIJIG
19	4	V-RING	ø100	Rubber	
18	1	WAAIERAS		ZIE TEK.	BP2320-40.010
17	16	ZESKANTMOER	M16	St.8.8	
16					
15					
14	1	PEILSTOK			
13	1	DRAADPROP	1"		
12				30Mn5	
11	1	VULPIJP			
10	1	BOCHT			
9	1	DEKSEL		ZIE TEK.	BP2320-30.020
8	1	DEKSEL		ZIE TEK.	BP2320-30.030
7	1	LAGERHUIS		ZIE TEK.	BP2320-30.011
6	1	DEKSEL		ZIE TEK.	BP2320-10.060
5	1	DEKSEL		ZIE TEK.	BP2320-10.070
4	1	SLIJTPLAAT Z.Z.		ZIE TEK.	BP2320-10.040
3	1	SLIJTPLAAT A.Z.		ZIE TEK.	BP2320-10.050
2	1	WAAIER		ZIE TEK.	BP2320-10.030
1	1	POMPHUIS		ZIE TEK.	BP2320-10.010

TOTAAL UITV | MAG / BEST

TOTAAL MASSA NETTO | GET. M.v.H. | DATUM 28-03-85 | GEC | DATUM | OPMERKINGEN | FORM A1

SCHAAL 1:2,5 (1:10)

BENAMING
SAMENSTELLING ZANDPOMP
ARANGEMENT DREDGEPUMP

Property of De Groot Nijkerk
Copyrights reserved
Restricted Confidential

DE GROOT NIJKERK

TEK.-PROJECTNR. BP2320-00.013

MACHINEFABRIEK B.V. - EDISONSTRAAT 32 - NIJKERK - HOLLAND
TEL. 03492 - 33041 - TELEX 75391 - FAX 32594

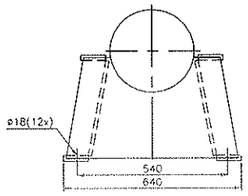

ACHTERAANZICHT POMPSTOEL (1:10)