1/5
Inv. Nr XXX 10
10.
NEUGEBAUER
Großgerätevertailer
EV
EN-VY 250 ab
allstromsensitiv

FI-Relais allstromsensitiv
FI-Prüfstd
FI-LS 1
Schuko 1
Großgerätevertelier allstromsensitiv
EN- VV 250 as
CE
HEUGEBAUER
ABB
SACE
Tmax

Großgeräteverteiler allstromsensitiv EN- VY 250 as

CE

EURO-Norm EN 60439-4 /A1/A2 DIN VDE 0660 T501/A1/A2

www.neugebauer-baustrom.de

Nenngröße	250A / 173kVA
Nennspannung	230/400V AC 50Hz
Leistungsschalter	T4 250A el.
Thermisch einstellbar	100-250A
Magnetische Auslösung	250-2500A
FI- Auslösung	0,03 bis 0,3A
Verzögerung	max. 200 ms
Schutzart geschlossen	IP43
Gewicht	54kg
Maße	117x 70x 40cm

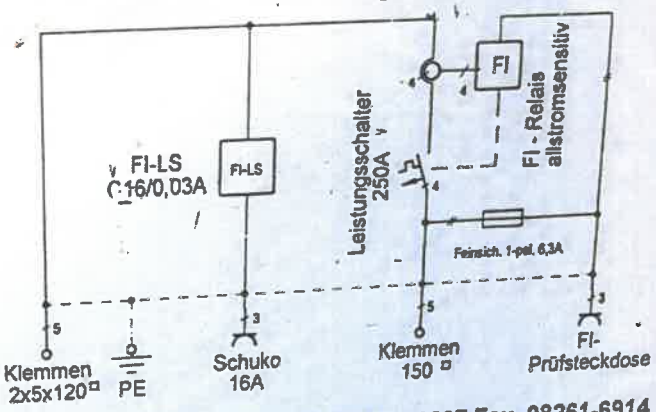

NEUGEBAUER Baustromverteilerbau D-87778 Stetten Tel. 08261-1807 Fax 08261-6914

3/5

FI-Relais allstromsensitiv	FI-Prüfstd.	FI-LS 1	Schuko 1

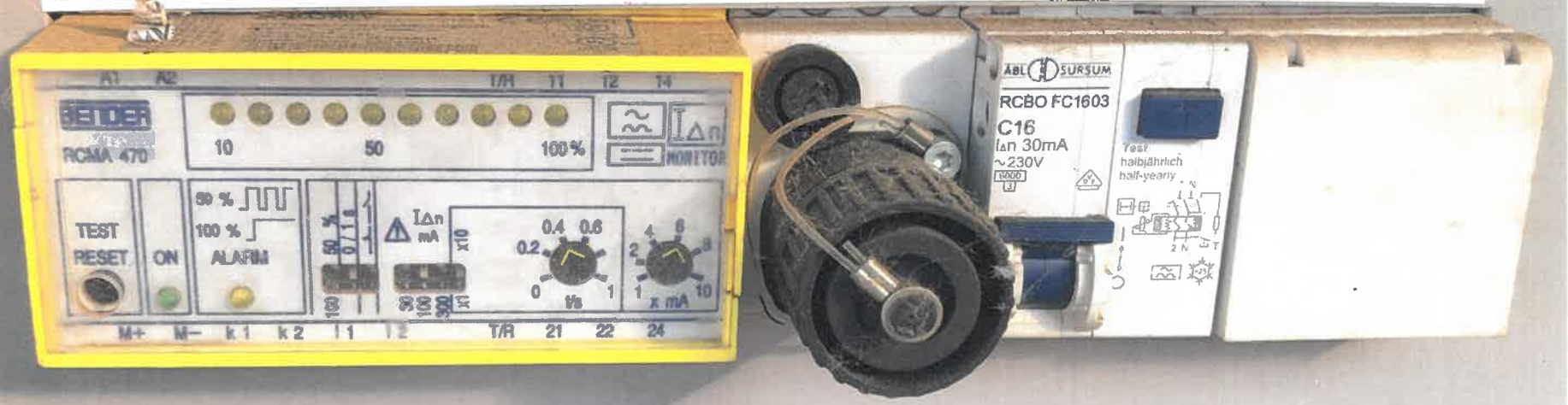

4/5

5/5
10

1/5
Inv. Nr 53767
ZEPPELIN
BARESEL GMBH
Vorsicht
400 Volt Drehstrom
BARESEL
Vorsicht
400 Volt Drehstrom
BARESEL
ELEKTRA
GV 250-S1 PP

2/5
EV63/B
GV 250
BARESEL GMBH
Vorsicht
BARESEL
Vorsicht
BARESEL

EV63/B
EV63/B
EV63/B
EV63/B
EV63/B
5 Sicherheitsregeln
Freischalten
Gegen Wiedereinschalten sichern
Spannungsfreiheit feststellen
Erden und Kurzschließen
Benachbarte, unter Spannung stehende Teile abdecken oder abschranken

Typ: GV 250-S1-FP

Ident-Nummer: 178560
Nennstrom: 250 A
Betr.-Spannung: 230/400 V - 50 Hz
Schutzart:offen/geschlossen IP31/IP 44
gebaut nach EN 60 439-4
Gewicht: ca. 85 kg
Baujahr 2008

gefertigt:

geprüft:

Datum:

4/5

5/5