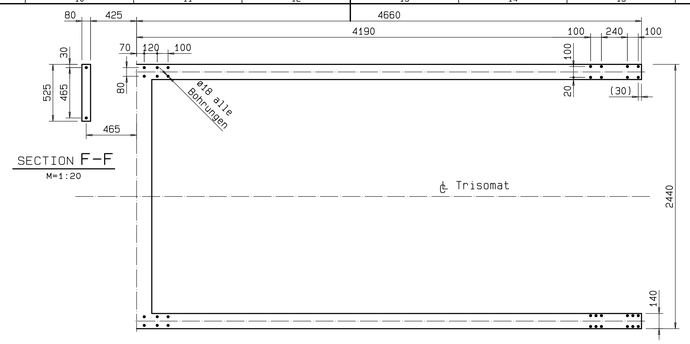

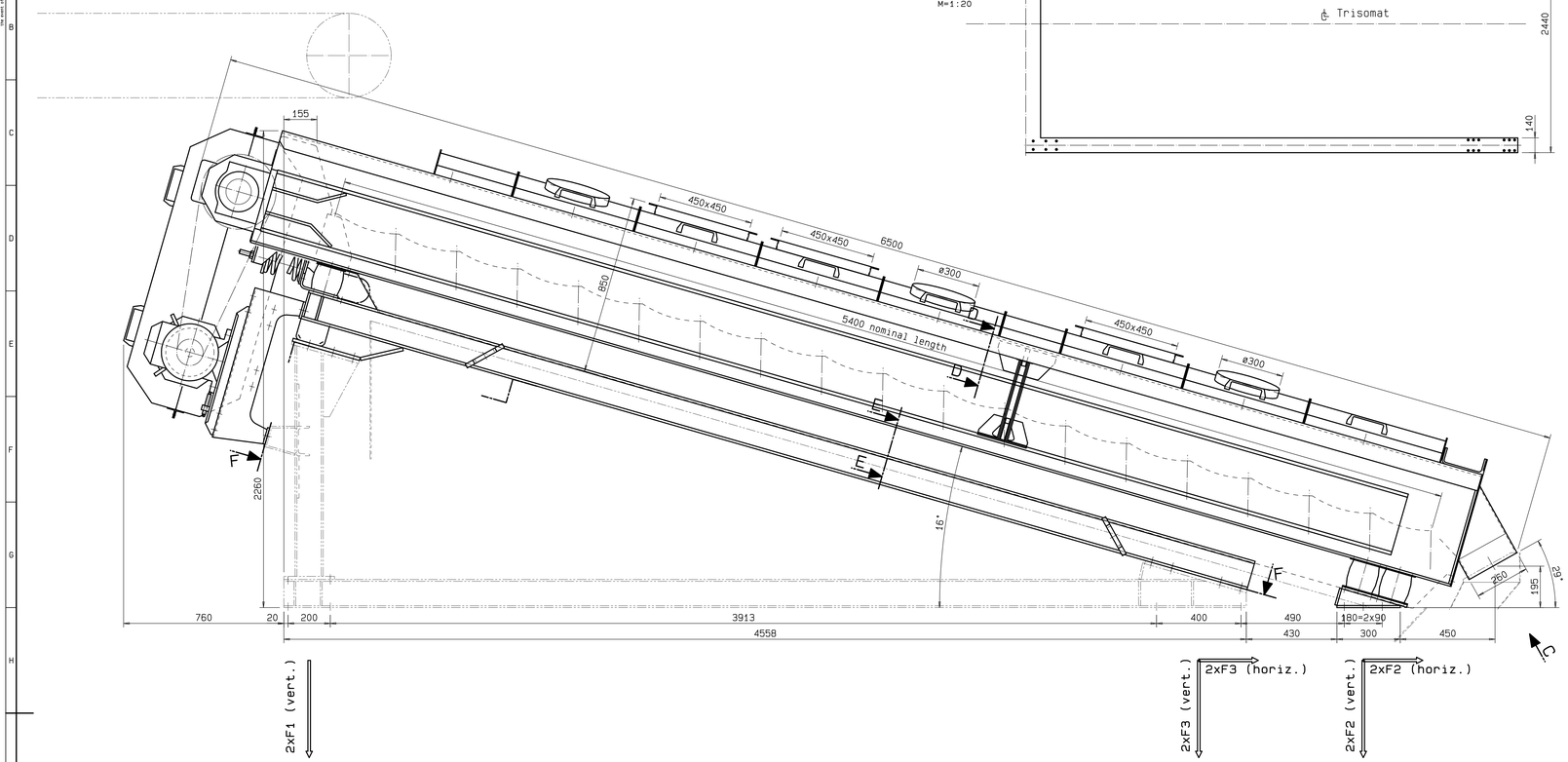

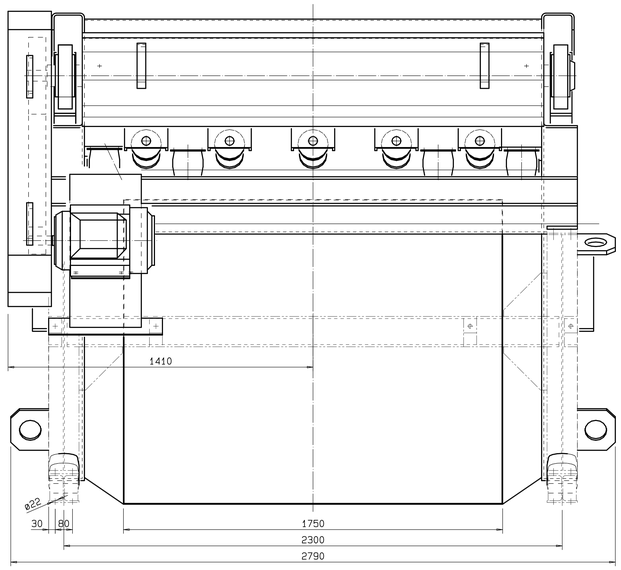

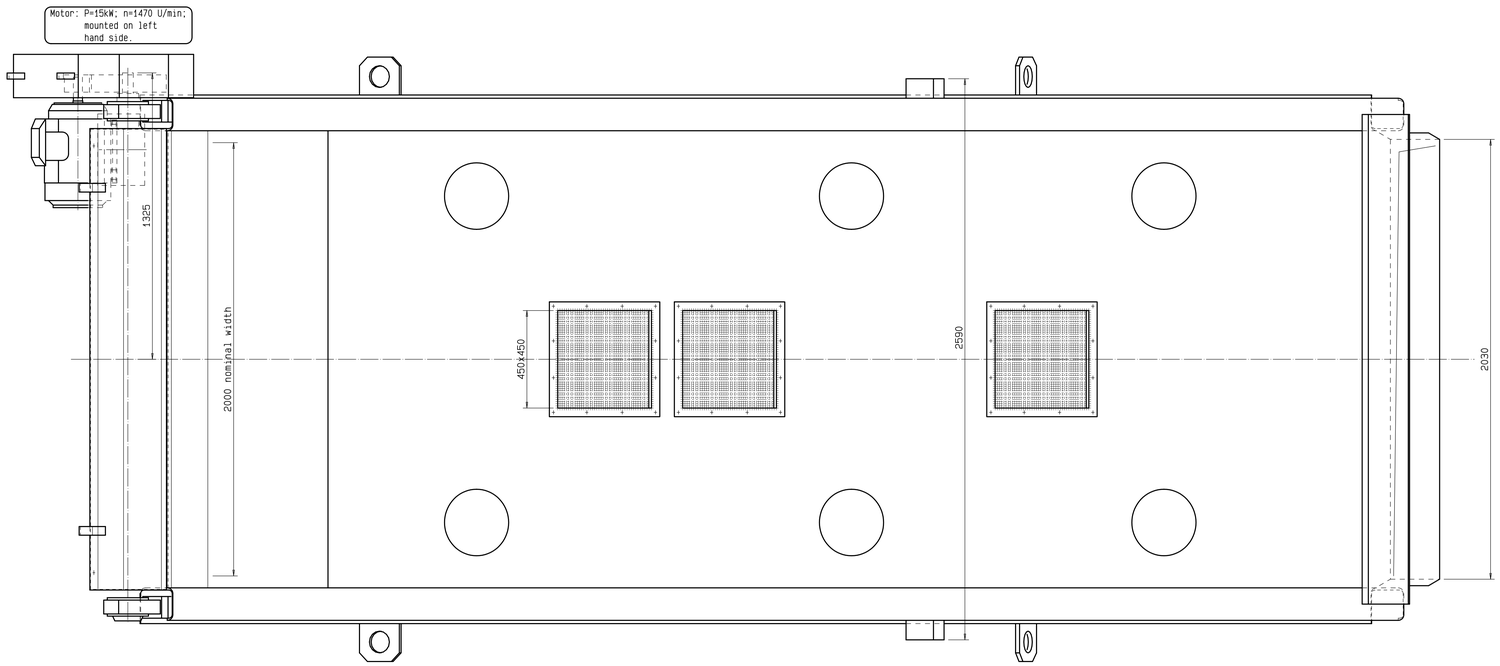

SECTION D-D
M=1:5

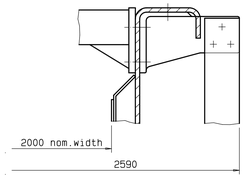

VIEW C
M=1:10

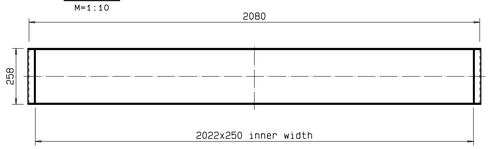

SECTION E-E
M=1:5

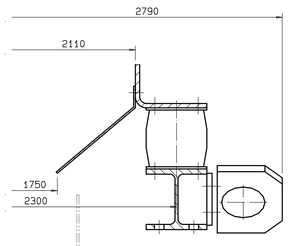

Linientypen - Beschreibung
IFE - Lieferung
Kunde

*) total weight of vibrating components approx. 4200 kg

loads - empty feeder [daN]																		frequency 8,5 Hz
static			dynamic															stopping/starting 2-6 Hz
			normal operation conditiones						starting and stopping									total weight 4970 kg*)
vertical			vertical			horizontal			vertical			horizontal						remarks --
F1	F3	F2	F1	F3	F2	F1	F3	F2	F1	F3	F2	F1	F3	F2				
±365	±30	990	±400	---	±190	---	±600	±400	±800	---	±380	---	±950	±750				

Verwendbar für / useable for: 510480

Maße ohne Toleranzangaben / Dimensions without tolerance: ISO 2768:

Oberflächen / Surface: EN ISO 1302

Gewicht / Weight

Maßstab / Scale: 1:10 1:5

Werkstoff / Material

Erstellt durch / Prepared by	Datum / Date	Benennung / Title	
Moser	180511	Trisomat	
Geprüft durch / Checked by	Datum / Date	ST 2000x5400 FD-	
Moser	180511		

Aufbereitungstechnik GmbH Postfach 20 A-3345 Waidhofen - AUSTRIA

Zeichnungsnummer / Drawing No.: S003594R12

Blatt / Sheet: 01/01

Änd/Rev. | Änd-Nr/Rev-No. | Datum/Date | Name | Urspr. S003594R11 | Ers.f.: | Ers.d.: