Baertschi
Perma-Agrartecnic

OEKOSEM 6R500
SISTEMA ROTOR-STRIPTILL



MENOS TIEMPO Y GASÓLEO

Varias labores en una sola pasada: menos tiempo en el campo y menor consumo de gasóleo.

MENOS EROSIÓN

Hasta el 60 % de la superficie queda sin labrar: el suelo está protegido de la erosión y mantiene una estructura estable.

SUELO MEJOR ESTRUCTURADO

El laboreo en la zona radicular asegura una aireación natural y duradera: las plantas absorben mejor el agua y los nutrientes.

ABONADO LOCALIZADO

El abono se coloca exactamente en la zona radicular: nutrición óptima, menos pérdidas y mayores rendimientos.

OEKOSEM 6R500 | +41 41 9898 111 | info@baertschi.com | www.baertschi.com

Oekosem 6R500



60%
SIN LABRAR

300cm
ANCHURA DE TRABAJO

6×50cm
ENTRE HILERAS

SISTEMA ROTOR-STRIPTILL



¿Por qué Oekosem Rotor-StripTill?

El sistema Oekosem Rotor-StripTill lleva más de 25 años probado en Suiza. Solo se trabaja el 40 % de la superficie; el 60 % queda intacto. Así el suelo retiene la humedad, se reduce la erosión y mejora su fertilidad. Gestión de rastrojos, descompactación, abonado y siembra en una sola pasada reducen los costes y aseguran rendimientos estables, incluso con sequía.

VENTAJAS

- Todo en una sola pasada
- Menores costes de trabajo
- Más humedad en el suelo
- Menos erosión del suelo
- Rendimientos altos y estables
- Menor consumo de gasóleo

CONTROL DEL TALADRO

El Baertschi Duo-Drill tritura los tallos y las cepas del maíz, impide la invernada del taladro y siembra a la vez el cultivo intercalar, todo en una sola pasada.

Ficha técnica



Dimensiones

Número de hileras	6
Distancia entre hileras	50 cm
Anchura de trabajo	300 cm

Prestaciones

Descompactación	20-35 cm
Profundidad de fresado	7-15 cm
Potencia del tractor	200-250 CV

Construcción

Tracción	Tracción a las cuatro ruedas
Neumáticos	44 pulgadas, respetuosos con el suelo
Bastidor	Acero de grano fino de alta calidad
Vida útil	Más de 30 años
Enganche	Enganche tripuntal trasero
Sembradoras compatibles	Sembradoras monograno convencionales, semisuspendidas



Bodenschutz erleben mit Oekosem



Desarrollado en Suiza hace más de 25 años, el sistema Oekosem Rotor-StripTill tiene un objetivo claro: proteger el suelo y aumentar la productividad. En lugar de trabajar todo el campo, solo trabaja la estrecha franja de siembra, mientras el terreno entre hileras queda intacto. En una sola pasada ahorra tiempo y gasóleo. Las ventajas:

- Menos erosión eólica e hídrica
- Menos compactación
- Buena estructura, más humedad
- Suelo sano a largo plazo

Con los años, el sistema se ha perfeccionado gracias a la experiencia en campo y a las opiniones de los agricultores. Hoy su eficacia está demostrada: casi el 40 % del maíz suizo se cultiva con este método, gracias a:

- Rendimientos fiables
- Menores costes de explotación
- Protección sostenible del suelo





convencional (arado/grada)



Oekosem

Cómo funciona el sistema

De 5 a 8 pasos de trabajo en un solo pase

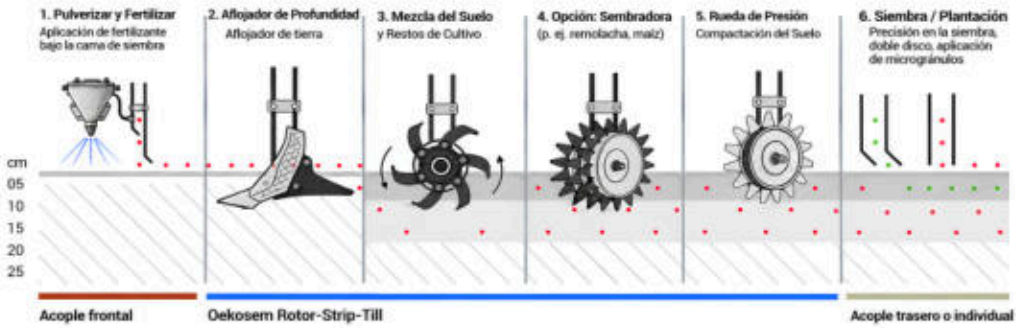

En cada hilera de siembra, un brazo descompactador afloja suavemente el suelo justo por debajo de la profundidad de fresado, sin mezclarlo innecesariamente.

Al mismo tiempo, las herramientas de fresado:

Trabajan los primeros 7–15 cm de suelo (según la profundidad ajustada).

- Incorporan los restos de cosecha
- Mejoran la aireación del suelo
- Preparan un lecho de siembra limpio y bien mullido para una nascencia óptima.

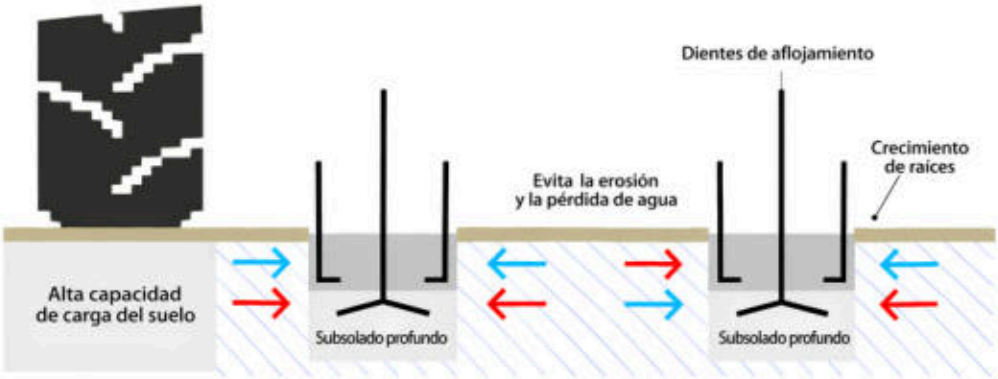

FERT-MIT & FERT-AUS

Dos sistemas patentados, un solo objetivo: nutrientes justo donde los necesitan las raíces.

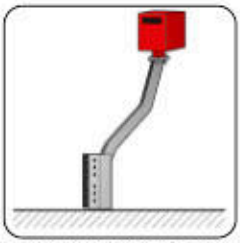

***FERT-AUS:** depósito a 16–25 cm*

FERT-AUS®: el depósito profundo

FERT-AUS lleva el abono al pie del brazo descompactador y lo coloca como depósito concentrado a 16–25 cm, en profundidad dentro de la franja aflojada. Los nutrientes quedan justo donde crecen las raíces. A petición, también a mayor profundidad. Opción exclusiva y patentada.



FERT-AUS montado en el brazo descompactador

¿Qué profundidad para su campo?

Oekosem descompacta, trabaja la franja y abona en una sola pasada. Usted elige la profundidad:

- **FERT-MIT (estándar):** depósito en el centro de la franja, a 10–16 cm.
- **FERT-AUS (opción):** depósito concentrado a 16–25 cm en la zona radicular, o incluso más profundo.

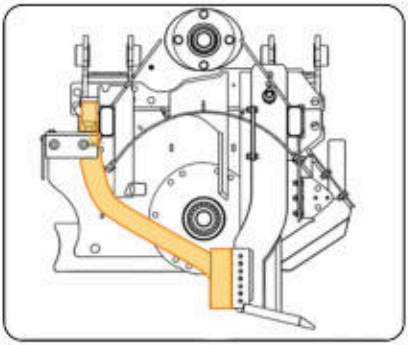

***FERT-MIT:** estándar, 10–16 cm*

Ventajas de FERT-AUS

✓ Nutrientes en la zona radicular
✓ Mayor eficiencia de los nutrientes
✓ Menos lixiviación
✓ Cultivo más homogéneo
✓ Menos pasadas, menos gasóleo
✓ Maíz, colza, remolacha y escarda

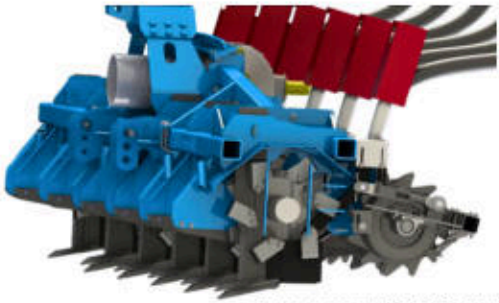

*Oekosem con **opción FERT-AUS***

Cultivos con Rotor-Strip-Till

Un ensayo de campo

Extracto de los resultados del ensayo, publicados en landwirt.com – enero de 2014

UBICACIÓN 1

Oberlimbach, Estiria

Maíz

CONTENIDO DE MATERIA SECA (%)	
Fresado en franjas	**74,1 %**
Mínimo laboreo	**73,8 %**
Arado	**71,9 %**

MATERIA SECA (86 % MS, KG/HA)	
Fresado en franjas	**7.920 kg/ha**
Mínimo laboreo	**7.840 kg/ha**
Arado	**7.780 kg/ha**

RESPECTO AL ARADO (%)	
Fresado en franjas	**102 %**
Mínimo laboreo	**101 %**
Arado	**100 %**

102 % **Más rendimiento que con arado**

UBICACIÓN 2

Bad Wimsbach-Neydharting (Alta Austria)

Maíz

CONTENIDO DE MATERIA SECA (%)	
Mínimo laboreo	**64,6 %**
Siembra directa	**64,9 %**
Fresado en franjas	**63,9 %**
Arado	**63,8 %**

MATERIA SECA (86 % MS, KG/HA)	
Fresado en franjas	**9.611 kg/ha**
Mínimo laboreo	**8.938 kg/ha**
Arado	**8.625 kg/ha**
Siembra directa	**6.044 kg/ha**

RESPECTO AL ARADO (%)	
Fresado en franjas	**111 %**
Mínimo laboreo	**104 %**
Arado	**100 %**
Siembra directa	**70 %**

111 % **Más rendimiento que con arado**

EL MAYOR RENDIMIENTO DE TODOS

Oekosem: la máquina para todo el año



Usos típicos

Oekosem está disponible en diferentes versiones, adaptadas a cada necesidad.



Cultivo de maíz
Ideal para el maíz. Reduce la erosión, retiene el calor y la humedad del suelo y asegura rendimientos estables, con sequía o con lluvias intensas.



Colza, girasol y quinoa
Ideal con la sembradora Baertschi Duo. La doble hilera favorece las raíces, la aireación, la acumulación de nitrógeno y la formación de silicuas, para mayores rendimientos.



Remolacha azucarera
El rodillo nivelador Oekosem-P prepara en una sola pasada un lecho de siembra fino: nascencia uniforme, siembra anticipada, mejor capacidad portante y mayores rendimientos.



Coles, hortalizas, fresas y aromáticas
Ideal para ahorrar agua. Las franjas sin labrar reducen la erosión y la compactación, mejoran la capacidad portante para las cosechadoras y conservan la humedad, para mejores rendimientos.



Leguminosas y soja
Las rodadas fijas protegen el suelo de la compactación; más luz y humedad dan vainas llenas y rendimientos estables, incluso con lluvias intensas o sequía.

Oekosem vs. arado

Costes
-26 %

Rendimiento
+11 %

Beneficio
+24 %

RESUMEN DE COSTES (EUR)

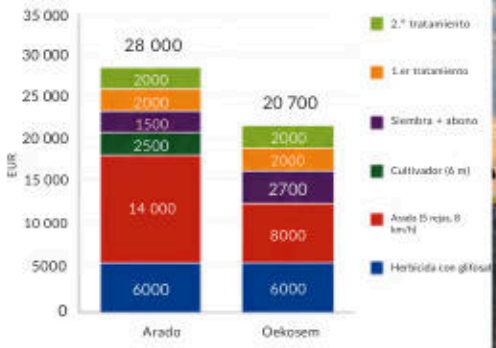



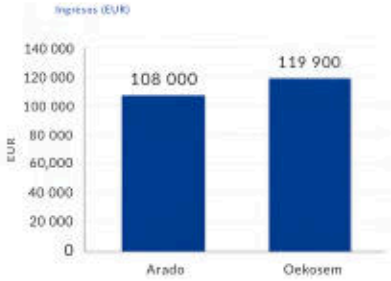

BENEFICIO (INGRESOS – COSTES, EN EUR)

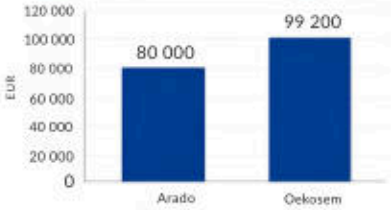

SUS VENTAJAS

Costes: –26 %
Ahorre 7.300 € cada 100 hectáreas.

Rendimiento: +11 %
Más rendimiento en la misma superficie.

Beneficio: +24 %
19.200 € más de beneficio cada 100 hectáreas

Bueno para el suelo y el futuro
Menos labores, suelo mejor estructurado, más sostenibilidad

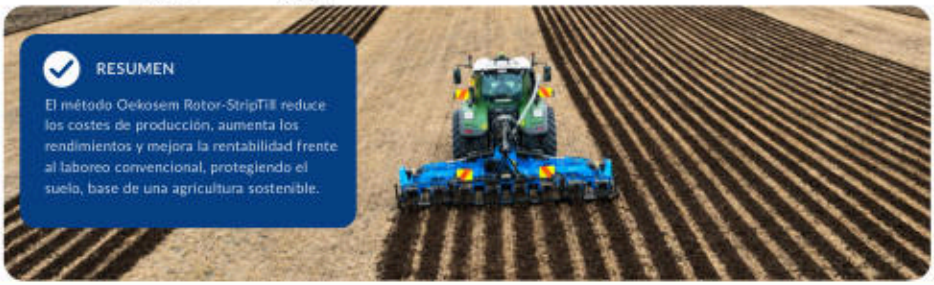

RESUMEN

El método Oekosem Rotor-StripTill reduce los costes de producción, aumenta los rendimientos y mejora la rentabilidad frente al laboreo convencional, protegiendo el suelo, base de una agricultura sostenible.

Oekosem vs. mínimo laboreo

Costes
-7%
1.600 € de ahorro cada 100 hectáreas

Rendimiento
+7%
+469 unidades / 100 ha

Beneficio
+11%
+9.300 € cada 100 hectáreas

Resumen de costes (EUR)

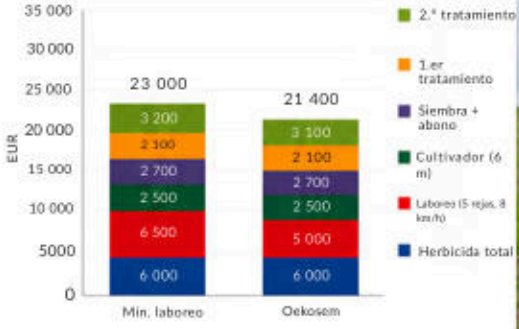



INGRESOS (EUR)

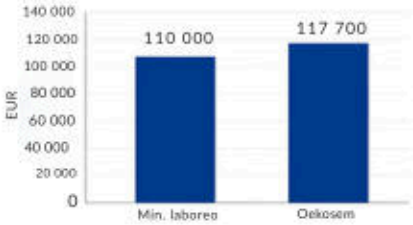

BENEFICIO (INGRESOS – COSTES, EUR)

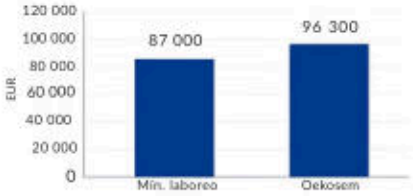

Sus ventajas

Costes: -7 %
Ahorre 1.600 € cada 100 hectáreas.

Rendimiento: +7 %
Más rendimiento en la misma superficie.

Beneficio: +11 %
9.300 € más de beneficio cada 100 hectáreas

Bueno para el suelo y el futuro
Menos labores, suelo mejor estructurado, más sostenibilidad



Recambios

Foto	N.° pos.	Ref. artículo	N.° plano	Descripción
	**001**	9000003	558504000000	Reductora Bondioli (360 CV)
	**002**	9018821	DS0N101CE0Q7001X	Eje cardán con limitador de levas, 3600 Nm – 1000 rpm (770.9901.XX)
	**003**	–	999.2987.0	Eje cardán con limitador de levas 1800 Nm (170 CV, rígido)
	**004**	93599037	999.2989.0	Eje cardán con limitador de levas 2500 Nm (derecho)
	**004**	93599038	999.2989.1	Eje cardán con limitador de levas 2500 Nm (izquierdo)
	**005**	93599059	773.6525.01	Brida de transmisión rotor de fresado–eje reductora (Oekosem VI – 6R500)
	**006**	93599058	770.1114.01	Soporte rodamiento exterior rotor de fresado (Oekosem VI – 6R500)
	**007**	9002698	770.1746.00	Rotor de fresado izquierdo
	**008**	9002696	770.1745.00	Rotor de fresado derecho

Recambios

Foto	N.° pos.	Ref. artículo	N.° plano	Descripción
	**009**	93599057	773.3034.00	Protección cárter de fresa – poliamida (Oekosem VI – 6R500)
	**010**	9008985	–	Bulón brazos inferiores cat. 3
	**011**	9018393	–	Bulón tercer punto cat. 3
	**012**	93599056	773.9197.00	Muelle de compresión para amortiguador (Oekosem VI – 6R500)
	**013**	93599055	999.2505.00	Muelle de tracción – bloqueo de cierre (Oekosem VI – 6R500)
	**014**	93599054	773.1401.00	Brazo descompactador sin aletas, con tubo hueco y tolva (Oekosem VI – 6R500)
	**015**	9017953	773.1400.00	Brazo descompactador sin aletas

Recambios

Foto	N.° pos.	Ref. artículo	N.° plano	Descripción
	**016**	9000639	771.1237.00	Chapa rascadora ancha, 773.7743.00
	**017**	9017681	Kit intercambiador SIMA	Kit termómetro para 2 rotores
	**018**	9000031-360PS	Eje de salida SIMA	Eje de salida (inferior) para reductora 360 CV
	**019**	9018819	Tapa protección SIMA transm. primaria POS3	Tubo de protección para eje cardán
	**020**	9018858	Eje accionamiento bomba SIMA – POS8	Eje bomba de refrigeración Oekosem 360 CV
	**021**	9018859	Bomba SIMA pequeña (HPLPA14 – Viton) – POS9	Bomba pequeña para reductora Oekosem 360 CV (HPLPA148-Viton)
	**022**	9018820	Kit protección SIMA (3 uds/juego)	Protección cardán Bondioli completa para toma de fuerza
	**023**	–	773.1159.01	Listón antidesgaste con tornillos y casquillos

Baertschi
Perma-Agrartecnic

Participe en nuestras jornadas de campo.

Las fechas están disponibles en nuestra web.

Escanee para WhatsApp



www.baertschi.com

Aproveche las condiciones ventajosas de nuestros contratistas.
Solicite una siembra de demostración en su explotación.