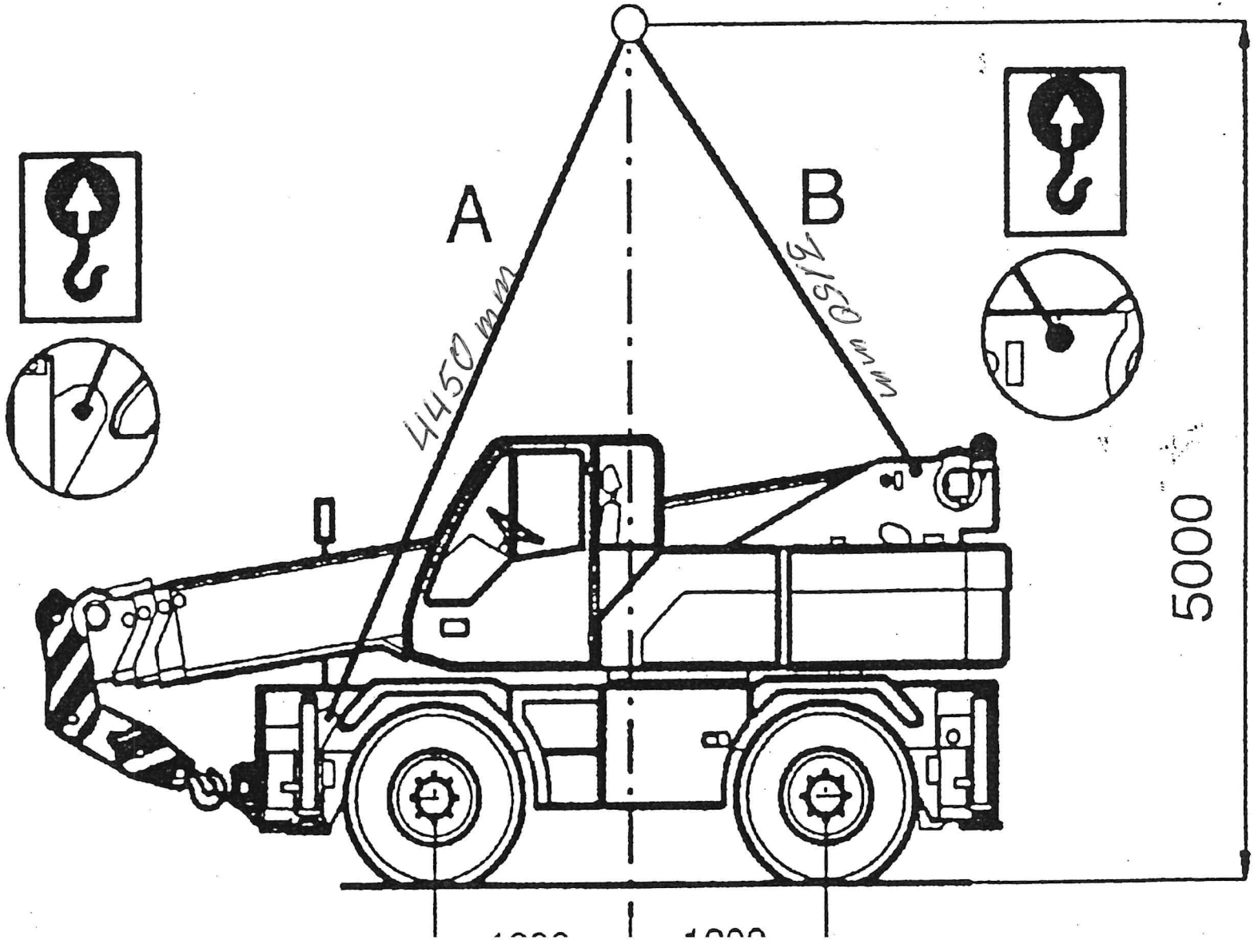
A
4450 mm
B
3150 mm
5000

MARCHETTI autogru spa

MG 12.28 TRIO

TAB.N.D122041

5.15-19.1 m | 2 t | 4.1 m | 360°

	5,15 m		6,95 m		8,75 m		11,86 m		14,96 m		18,07 m		19,1 m	
		t		t		t		t		t		t		t
2 m	57°	12	67°	10	72°	9								
2,5	49°	10	62°	8,48	68°	7,9	74°	5,4	78°	5,4				
3	41°	8,3	57°	7,61	64°	6,9	72°	5,4	76°	5,4	78°	4,8	79°	3,4
3,5	29°	6,7	51°	6,5	61°	6,1	69°	5,4	74°	5	76°	4,2	77°	3,1
4	0°3.8m	5,9	45°	5,4	57°	5,27	66°	4,84	72°	4,5	75°	3,8	76°	2,9
5			30°	4,2	48°	4,1	61°	4	67°	3,75	71°	3,2	73°	2,4
6			0°5.7m	3,45	38°	3,1	55°	3,27	63°	3,05	68°	2,6	69°	1,9
7					23°	2,45	49°	2,65	59°	2,6	65°	2,3	66°	1,65
8					0°7.4m	2,15	41°	2,15	54°	2,25	61°	2	63°	1,45
9							33°	1,8	49°	1,9	57°	1,8	59°	1,25
10							21°	1,5	43°	1,6	53°	1,6	56°	1,1
11							0°10.6m	1,3	37°	1,35	49°	1,4	52°	0,95
12									30°	1,15	45°	1,23	48°	0,85
13									20°	1	40°	1,1	43°	0,7
14									0°13.6m	0,9	34°	0,99	39°	0,62
15											28°	0,85	33°	0,56
16											19°	0,72	27°	0,5
17											0°16.8m	0,67	19°	0,46
18													0°17.8m	0,43
% I	0		50		100		100		100		100		100	
% II	0		0		0		30		60		90		100	
% III	0		0		0		30		60		90		100	
% IV	0		0		0		30		60		90		100	